Tournevis - SF-PZ 2-100 S-VDE

1212696

https://www.phoenixcontact.com/fr/produits/1212696

Veuillez tenir compte du fait que les données affichées dans ce document PDF proviennent de notre catalogue en ligne. Vous trouverez les données complètes dans la documentation utilisateur. Nos conditions générales d'utilisation des téléchargements sont applicables.

Tournevis, cruciforme PZ (taillé au laser), isolé, taille : PZ 2 x 100, manche à deux composants, antidérapant

Avantages

- Tournevis pour vis cruciformes avec tête Pozidriv et empreinte Phillips
- Homologation VDE

Données commerciales

Référence	1212696
Conditionnement	10 Unité(s)
Commande minimum	10 Unité(s)
Clé de vente	BH3146
Product key	BH3146
Page catalogue	Page 447 (C-3-2019)
GTIN	4046356716598
Poids par pièce (emballage compris)	90,59 g
Poids par pièce (hors emballage)	90,59 g
Numéro du tarif douanier	82054000
Pays d'origine	CZ

Caractéristiques techniques

Remarques

Environmental Product Compliance

California Proposition 65	Vous trouverez des informations sur la Proposition 65 de Californie dans la déclaration du fabricant à l'onglet "Téléchargements"

Propriétés du produit

Type	Fente en croix
Type de produit	Outil de serrage

Caractéristiques de raccordement

Sortie	Cruciforme/Pozidriv

Dimensions

Dessin coté	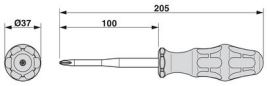
Largeur	37 mm
Largeur de la lame	6 mm
Hauteur de lame	100 mm
Longueur	205 mm
Ouverture de clé	0 mm

Indications sur les matériaux

Matériau	acier pour outils allié

Montage

Ouverture de clé	0 mm

Dessins

Dessin coté

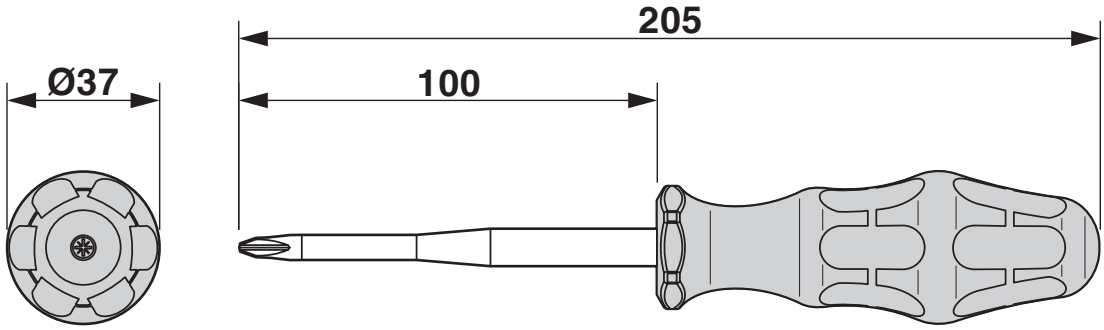

Homologations

EAC
Identifiant de lhomologation: RU C-DE.AI30.B.01750

VDE Zeichengenehmigung
Identifiant de lhomologation: 40032921

Classifications

ECLASS

ECLASS-9.0	21040406
ECLASS-10.0.1	21040406
ECLASS-11.0	21040406

ETIM

ETIM 8.0	EC000144

UNSPSC

UNSPSC 21.0	27111700

Phoenix Contact 2023 © - Tous droits réservés
https://www.phoenixcontact.com

PHOENIX CONTACT SAS
52 Boulevard de Beaubourg Emerainville
77436 Marne La Vallée Cedex 2 France
+33 (0) 1 60 17 98 98
documentation@phoenixcontact.fr